KÖNIG

HAV-TR1000 / HAV-TR1100 / HAV-TR1200 / HAV-TR1300

FM/AM radio

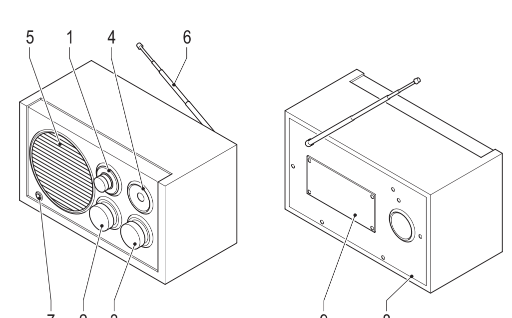

Description — English

Front panel

1. FM/AM/AUX dial	• Turn the FM/AM/AUX dial to "FM" to listen to FM radio stations. • Turn the FM/AM/AUX dial to "AM" to listen to AM radio stations. • Turn the FM/AM/AUX dial to "AUX" to play audio from external audio devices.
2. Volume dial	• Turn the volume dial to increase or decrease the volume.
3. Frequency dial	• Turn the frequency dial to set the frequency.
4. Frequency indicator	• The frequency indicator shows the frequency.
5. Speaker	
6. Antenna	• Extend and adjust the antenna to improve the signal strength.
7. AUX IN port	• Connect an audio device to the AUX IN port using an AUX cable.

Rear panel

8. DC input	• Connect the power adapter to the DC input of the device and to the wall socket.
9. Battery compartment	• Insert the batteries (4x AA) into the battery compartment.

Safety

- To reduce risk of electric shock, this product should only be opened by an authorized technician when service is required.
- Disconnect the product from the mains and other equipment if a problem should occur.

- Read the manual carefully before use. Keep the manual for future reference.
- Only use the device for its intended purposes. Do not use the device for other purposes than described in the manual.
- Do not use the device if any part is damaged or defective. If the device is damaged or defective, replace the device immediately.

Cleaning and maintenance

Warning!

- Do not use cleaning solvents or abrasives.
- Do not clean the inside of the device.
- Do not attempt to repair the device. If the device does not operate correctly, replace it with a new device.

- Clean the outside of the device using a soft, damp cloth.

Beschrijving — Nederlands

Voorpaneel

1. FM/AM/AUX-knop	• Draai de FM/AM/AUX-knop naar "FM" om naar FM-radiostations te luisteren. • Draai de FM/AM/AUX-knop naar "AM" om naar AM-radiostations te luisteren. • Draai de FM/AM/AUX-knop naar "AUX" om audio af te spelen vanaf externe audio-apparaten.
2. Volumeknop	• Draai de volumeknop om het volume te verhogen of te verlagen.
3. Frequentieknop	• Draai de frequentieknop om de frequentie in te stellen.
4. Frequentie-indicator	• De frequentie-indicator toont de frequentie.
5. Speaker	
6. Antenne	• Trek de antenne uit en stel haar af om de signaalsterkte te verbeteren.
7. AUX IN-poort	• Sluit een audio-apparaat aan op de AUX IN-poort met behulp van een AUX-kabel.

Achterpaneel

8. DC-ingang	• Sluit de stroomadapter aan op de DC-ingang van het apparaat en op het stopcontact.
9. Batterijcompartiment	• Plaats de batterijen (4x AA) in het batterijcompartiment.

Veiligheid

- Dit product mag voor onderhoud alleen worden geopend door een erkend technicus om het risico op elektrische schokken te verkleinen.
- Koppel het product los van het stopcontact en van andere apparatuur als er zich problemen voordoen.

- Lees voor gebruik de handleiding aandachtig door. Bewaar de handleiding voor latere raadpleging.
- Gebruik het apparaat uitsluitend voor de beoogde doeleinden. Gebruik het apparaat niet voor andere doeleinden dan beschreven in de handleiding.
- Gebruik het apparaat niet als een onderdeel beschadigd of defect is. Vervang een beschadigd of defect apparaat onmiddellijk.

Reiniging en onderhoud

Waarschuwing!

- Gebruik geen reinigingsmiddelen of schuurmiddelen.
- Reinig niet de binnenzijde van het apparaat.
- Probeer het apparaat niet te repareren. Indien het apparaat niet juist werkt, vervang het dan door een nieuw apparaat.

- Reinig de buitenzijde van het apparaat met een zachte, vochtige doek.

Beschreibung — Deutsch

Vorderseite

1. FM/AM/AUX-Wähler	• Drehen Sie den FM/AM/AUX-Wähler auf "FM", um FM-Radiostationen zu empfangen. • Drehen Sie den FM/AM/AUX-Wähler auf "AM", um AM-Radiostationen zu empfangen. • Drehen Sie den FM/AM/AUX-Wähler auf "AUX", um Audio von externen Audiogeräten wiederzugeben.
2. Lautstärkeregler	• Drehen Sie den Lautstärkeregler, um die Lautstärke zu erhöhen oder zu verringern.
3. Frequenzwähler	• Drehen Sie den Frequenzwähler, um die Frequenz einzustellen.
4. Frequenzanzeige	• Die Frequenzanzeige zeigt die Frequenz an.
5. Lautsprecher	
6. Antenne	• Ziehen Sie die Antenne heraus und stellen Sie sie ein, um die Signalstärke zu erhöhen.
7. AUX IN-Anschluss	• Verbinden Sie mit dem AUX-Kabel ein Audiogerät mit dem AUX IN-Anschluss.

Rückseite

8. DC-Eingang	• Verbinden Sie den Netzadapter mit dem DC-Eingang des Geräts und mit der Wandsteckdose.
9. Batteriefach	• Setzen Sie die Batterien (4 x AA) in das Batteriefach ein.

Sicherheit

- Um die Gefahr eines elektrischen Schlags zu verringern, sollte dieses Produkt bei erforderlichen Servicearbeiten ausschließlich von einem autorisierten Techniker geöffnet werden.
- Bei Problemen trennen Sie das Gerät bitte von der Spannungsversorgung und von anderen Geräten.

- Lesen Sie die Bedienungsanleitung vor dem Gebrauch genau durch. Bitte bewahren Sie die Bedienungsanleitung zur späteren Bezugnahme auf.
- Verwenden Sie das Gerät nur bestimmungsgemäß. Verwenden Sie das Gerät nur für den in dieser Bedienungsanleitung beschriebenen Zweck.
- Verwenden Sie das Gerät nicht, falls ein Teil beschädigt oder defekt ist. Ist das Gerät beschädigt oder defekt, erneuern Sie es unverzüglich.

Reinigung und Pflege

Warnung!

- Verwenden Sie keine Lösungs- oder Scheuermittel.
- Reinigen Sie das Gerät nicht von innen.
- Versuchen Sie nicht, das Gerät zu reparieren. Falls das Gerät nicht einwandfrei arbeitet, tauschen Sie es gegen ein neues aus.

- Reinigen Sie das Äußere des Geräts mit einem weichen feuchten Tuch.

Descripción — Español

Panel frontal

1. Mando FM/AM/AUX	• Gire el mando FM/AM/AUX a "FM" para escuchar emisoras de radio FM. • Gire el mando FM/AM/AUX a "AM" para escuchar emisoras de radio AM. • Gire el mando FM/AM/AUX a "AUX" para reproducir audio de dispositivos de audio externos.
2. Mando de volumen	• Gire el mando de volumen para aumentar o disminuir el volumen.
3. Mando de frecuencia	• Gire el mando de frecuencia para ajustar la frecuencia.
4. Indicador de frecuencia	• El indicador de frecuencia muestra la frecuencia.
5. Altavoz	
6. Antena	• Extienda y ajuste la antena para mejorar la intensidad de la señal.
7. Puerto AUX IN	• Conecte un dispositivo de audio al puerto AUX IN utilizando un cable AUX.

Panel posterior

8. Entrada CC	• Conecte el adaptador de alimentación a la entrada CC del dispositivo y a la toma de pared.
9. Compartimento de las pilas.	• Introduzca las pilas (4x AA) en el compartimento de las pilas.

Seguridad

- Para reducir el peligro de descarga eléctrica, este producto sólo debería abrirlo un técnico autorizado cuando necesite reparación.
- Desconecte el producto de la toma de corriente y de los otros equipos si ocurriera algún problema.

- Lea el manual detenidamente antes del uso. Conserve el manual en caso de futura necesidad.
- Utilice el dispositivo únicamente para su uso previsto. No utilice el dispositivo con una finalidad distinta a la descrita en el manual.
- No utilice el dispositivo si alguna pieza ha sufrido daños o tiene un defecto. Si el dispositivo ha sufrido daños o tiene un defecto, sustitúyalo inmediatamente.

Limpieza y mantenimiento

¡Advertencia!

- No utilice disolventes de limpieza ni productos abrasivos.
- No limpie el interior del dispositivo.
- No intente reparar el dispositivo. Si el dispositivo no funciona correctamente, sustitúyalo por uno nuevo.

- Limpie el exterior del dispositivo con un paño suave humedecido.

Description — Français

Panneau avant

1. Molette FM/AM/AUX	• Tournez la molette FM/AM/AUX sur "FM" pour écouter les stations de radio FM. • Tournez la molette FM/AM/AUX sur "AM" pour écouter les stations de radio AM. • Tournez la molette FM/AM/AUX sur "AUX" pour lire l'audio d'appareils audio externes.
2. Molette de volume	• Tournez la molette de volume pour augmenter ou réduire le volume.
3. Molette de fréquence	• Tournez la molette de fréquence pour régler la fréquence.
4. Indicateur de fréquence	• L'indicateur de fréquence affiche la fréquence.
5. Haut-parleur	
6. Antenne	• Étendez et ajustez l'antenne pour augmenter la force du signal.
7. Port AUX IN	• Connectez un appareil audio au port AUX IN avec un câble auxiliaire.

Panneau arrière

8. Entrée CC	• Connectez l'adaptateur d'alimentation à l'entrée CC du dispositif et à la prise murale.
9. Compartiment de pile	• Insérez les piles (4x AA) dans le compartiment de pile.

Sécurité

- Pour réduire le risque de choc électrique, ce produit doit être ouvert uniquement par un technicien qualifié si une réparation s'impose.
- Débranchez l'appareil et les autres équipements du secteur s'il y a un problème.

- Lisez attentivement le manuel avant usage. Conservez le manuel pour toute référence ultérieure.
- Utilisez l'appareil uniquement pour son usage prévu. N'utilisez pas l'appareil à d'autres fins que celles décrites dans le manuel.
- N'utilisez pas l'appareil si une pièce quelconque est endommagée ou défectueuse. Si l'appareil est endommagé ou défectueux, remplacez-le immédiatement.

Nettoyage et entretien

Avertissement !

- N'utilisez pas de solvants ni de produits abrasifs.
- Ne nettoyez pas l'intérieur de l'appareil.
- Ne tentez pas de réparer l'appareil. Si l'appareil fonctionne mal, remplacez-le par un neuf.

- Nettoyez l'extérieur de l'appareil avec un chiffon doux et humide.

Descrizione — Italiano

Pannello anteriore

1. Selettore FM/AM/AUX	• Ruotare il selettore FM/AM/AUX su "FM" per ascoltare le stazioni radio FM. • Ruotare il selettore FM/AM/AUX su "AM" per ascoltare le stazioni radio AM. • Ruotare il selettore FM/AM/AUX su "AUX" per riprodurre l'audio da dispositivi audio esterni.
2. Selettore di volume	• Ruotare il selettore di volume per aumentare o diminuire il volume.
3. Selettore di frequenza	• Ruotare il selettore di frequenza per impostare la frequenza.
4. Indicatore di frequenza	• L'indicatore di frequenza mostra la frequenza.
5. Altoparlante	
6. Antenna	• Estendere e regolare l'antenna per migliorare la potenza del segnale.
7. Porta AUX IN	• Collegare un dispositivo audio alla porta AUX IN utilizzando un cavo AUX.

Pannello posteriore

8. Ingresso CC	• Collegare l'adattatore di alimentazione all'ingresso CC del dispositivo e alla presa a parete.
9. Vano batterie	• Inserire le batterie (4x AA) nel vano batterie.

Sicurezza

- Per ridurre il rischio di scosse elettriche, il presente prodotto deve essere aperto solo da un tecnico autorizzato, nel caso sia necessario ripararlo.
- Scollegare il prodotto dall'alimentazione e da altri apparecchi se dovesse esserci un problema.

- Leggere il manuale con attenzione prima dell'uso. Conservare il manuale per riferimenti futuri.
- Utilizzare il dispositivo solo per gli scopi previsti. Non utilizzare il dispositivo per scopi diversi da quelli descritti nel manuale.
- Non utilizzare il dispositivo se presenta parti difettose. Se il dispositivo è danneggiato o difettoso, sostituirlo immediatamente.

Pulizia e manutenzione

Attenzione!

- Non utilizzare solventi detergenti o abrasivi.
- Non pulire l'interno del dispositivo.
- Non cercare di riparare il dispositivo. Se il dispositivo non funziona correttamente, sostituirlo con uno nuovo.

- Pulire l'esterno del dispositivo con un panno morbido e umido.

Descrição — Português

Painel dianteiro

1. Botão FM/AM/AUX	• Rode o botão FM/AM/AUX para "FM" para ouvir estações de rádio FM. • Rode o botão FM/AM/AUX para "AM" para ouvir estações de rádio AM. • Rode o botão FM/AM/AUX para "AUX" para reproduzir áudio a partir de dispositivos áudio externos.
2. Botão de volume	• Prima o botão de volume para aumentar ou reduzir o volume.
3. Botão de frequência	• Rode o botão de frequência para definir a frequência.
4. Indicador de frequência	• O indicador de frequência apresenta a frequência.
5. Altifalante	
6. Antena	• Estique e ajuste a antena para melhorar a intensidade do sinal.
7. Entrada AUX IN	• Ligue um dispositivo de áudio à entrada AUX IN utilizando um cabo AUX.

Painel traseiro

8. Entrada CC	• Ligue o adaptador de cabo à entrada CC do dispositivo e à tomada de parede.
9. Compartimento das pilhas	• Coloque as pilhas (4x AA) no compartimento das pilhas.

Segurança

- Quando necessitar de reparação e para reduzir o risco de choque elétrico, este produto deve apenas ser aberto por um técnico autorizado.
- Desligue o produto da tomada de alimentação e outro equipamento se ocorrer um problema.

- Leia atentamente o manual de instruções antes de utilizar. Guarde o manual para consulta futura.
- Utilize o dispositivo apenas para a finalidade a que se destina. Não utilize o dispositivo para outras finalidades além das descritas no manual.
- Não utilize o dispositivo caso tenha alguma peça danificada ou com defeito. Se o dispositivo estiver danificado ou tenha defeito, substitua imediatamente o dispositivo.

Limpeza e manutenção

Aviso!

- Não utilize solventes de limpeza ou produtos abrasivos.
- Não limpe o interior do dispositivo.
- Não tente reparar o dispositivo. Se o dispositivo não funcionar corretamente, substitua-o por um dispositivo novo.

- Limpe o exterior do dispositivo utilizando um pano húmido macio.

Beskrivelse — Dansk

Frontpanel

1. FM/AM/AUX-regulator	• Drej FM/AM/AUX-regulatoren til "FM" for at lytte til FM-radiostationer. • Drej FM/AM/AUX-regulatoren til "AM" for at lytte til AM-radiostationer. • Drej FM/AM/AUX-regulatoren til "AUX" for at afspille lyd fra eksterne enheder.
2. Lydstyrkeregulator	• Drej knappen for at øge eller sænke lydstyrken.
3. Frekvensregulator	• Drej frekvensregulatoren for at indstille frekvensen.
4. Frekvensindikator	• Frekvensindikatoren viser frekvensen.
5. Højttaler	
6. Antenne	• Træk antennen ud og justér den for at forbedre signalstyrken.
7. AUX IN-port	• Slut en lydenhed til AUX IN-porten ved hjælp af et AUX-kabel.

Bagpanel

8. DC-indgang	• Tilslut strømadapteren til DC-indgangen på enheden og til vægstikket.
9. Batterirum	• Sæt batterierne (4x AA) i batterirummet.

Sikkerhed

- For at nedsætte risikoen for elektrisk stød, må dette produkt kun åbnes af en autoriseret tekniker, når service er nødvendig.
- Tag produktet ud af stikkontakten og andet udstyr, hvis der opstår et problem.

- Læs vejledningen omhyggeligt inden apparatet tages i brug. Gem vejledningen til fremtidig brug.
- Brug kun apparatet til de tilsigtede formål. Brug ikke apparatet til andre formål end dem, som er beskrevet i vejledningen.
- Brug ikke apparatet, hvis det har beskadigede eller defekte dele. Hvis apparatet er beskadiget eller defekt, skal det omgående udskiftes.

Rengøring og vedligeholdelse

Advarsel!

- Brug ikke opløsningsmidler eller slibende rengøringsmidler.
- Rengør ikke apparatet indvendigt.
- Forsøg aldrig at reparere apparatet. Hvis apparatet ikke fungerer korrekt, skal det udskiftes med et nyt.

- Rengør apparatet udvendigt med en blød, fugtig klud.

Beskrivelse — Norsk

Frontpanel

1. FM/AM/AUX-knapp	• Drei FM/AM/AUX-knappen til "FM" for å lytte til FM-radiostasjoner. • Drei FM/AM/AUX-knappen til "AM" for å lytte til AM-radiostasjoner. • Drei FM/AM/AUX-knappen til "AUX" for å spille av lyd fra eksterne lydenheter.
2. Volumknapp	• Drei volumknappen for å øke eller senke volumet.
3. Frekvensknapp	• Drei frekvensknappen for å velge frekvens.
4. Frekvensindikator	• Frekvensindikatoren viser valgt frekvens.
5. Høyttaler	
6. Antenne	• Trekk ut og juster antennen for å optimal signalstyrke.
7. AUX IN-port	• Koble en lydenhet til AUX IN-porten med en AUX-kabel.

Bakpanel

8. DC-inngang	• Koble strømadapteren til DC-inngangen på enheten og til veggkontakten.
9. Batterirom	• Sett inn batteriene (4x AA) i batterirommet.

Sikkerhet

- For å redusere faren for strømstøt, skal dette produktet bare åpnes av en autorisert tekniker når vedlikehold er nødvendig.
- Koble produktet fra strømmen og annet utstyr dersom et problem oppstår.

- Les bruksanvisningen nøye før bruk. Oppbevar bruksanvisningen for fremtidig bruk.
- Bruk bare enheten for det tiltenkte formålet. Ikke bruk enheten til andre formål enn det som er beskrevet i bruksanvisningen.
- Ikke bruk enheten hvis noen del er skadet eller defekt. Enheten må erstattes umiddelbart hvis den er skadet eller defekt.

Rengjøring og vedlikehold

Advarsel!

- Ikke bruk rensemidler eller skuremidler.
- Ikke rengjør innsiden av enheten.
- Ikke prøv å reparere enheten. Hvis enheten ikke fungerer som den skal, erstatt den med en ny enhet.

- Rengjør utsiden av enheten med en myk, fuktig klut.

Beskrivning — Svenska

Frontpanel

1. FM/AM/AUX-hjul	• Vrid FM/AM/AUX-hjulet till "FM" för att lyssna på FM-radiostationer. • Vrid FM/AM/AUX-hjulet till "AM" för att lyssna på AM-radiostationer. • Vrid FM/AM/AUX-hjulet till "AUX" för att spela upp från från en extern ljudenhet.
2. Volymhjul	• Vrid på volymhjulet för att öka eller minska volymen.
3. Frekvenshjul	• Vrid frekvenshjulet för att ställa in frekvensen.
4. Frekvensindikator	• Frekvensindikatorn visar frekvensen.
5. Högtalare	
6. Antenn	• Fäll ut och justera antennen för att förbättra signalstyrkan.
7. AUX IN-port	• Anslut en ljudenhet till AUX IN-porten via en AUX-kabel.

Bakre panel

8. DC-ingång	• Anslut strömadaptern till DC-ingången på enheten och i vägguttaget.
9. Batterifack	• Sätt i batterierna (4x AA) i batterifacket.

Säkerhet

- För att minska risken för elektriska stötar bör denna produkt endast öppnas av behörig tekniker när service behövs.
- Dra ut nätkabeln från vägguttaget och koppla ur all annan utrustning om något problem skulle uppstå.

- Läs bruksanvisningen noga innan användning. Behåll bruksanvisningen för att kunna använda den igen.
- Använd endast enheten för dess avsedda syfte. Använd inte enheten till andra ändamål än dem som beskrivs i denna bruksanvisning.
- Använd inte enheten om någon del är skadad eller felaktig. Om enheten är skadad eller felaktig ska den bytas ut omedelbart.

Rengöring och underhåll

Varning!

- Använd inga rengöringsmedel som innehåller lösningsmedel eller slipmedel.
- Rengör inte enhetens insida.
- Försök inte att reparera enheten. Byt ut enheten mot en ny om den inte fungerar som den ska.

- Rengör enhetens utsida med en mjuk fuktad trasa.

Kuvaus — Suomi

Etupaneeli

1. FM/AM/AUX-valitsin	• Käännä FM/AM/AUX-valitsin "FM"-asentoon kuunnellaksesi FM-radioasemia. • Käännä FM/AM/AUX-valitsin "AM"-asentoon kuunnellaksesi AM-radioasemia. • Käännä FM/AM/AUX-valitsin "AUX"-asentoon toistaaksesi ääntä ulkoisista audiolaitteista.
2. Äänenvoimakkuuden säädin	• Lisää tai vähennä äänenvoimakkuutta kääntämällä äänenvoimakkuuspainiketta.
3. Taajuussäädin	• Aseta taajuus kääntämällä taajuuden säädintä.
4. Taajuusnäyttö	• Taajuusnäyttö näyttää taajuuden.
5. Kovaääninen	
6. Antenni	• Paranna signaalin voimakkuutta vetämällä antenni ulos.
7. AUX IN -liitäntä	• Liitä audiolaite AUX IN -liitäntään AUX-kaapelilla.

Takapaneeli

8. DC-tulo	• Liitä verkkolaite laitteen DC-tuloon ja pistorasiaan.
9. Paristokotelo	• Laita paristot (4x AA) paristokoteloon.

Turvallisuus

- Sähköiskun riskin pienentämiseksi, ainoastaan valtuutettu huoltohenkilö saa avata tämän laitteen huoltoa varten.
- Jos ongelmia ilmenee, irrota laite verkkovirrasta ja muista laitteista.

- Lue käyttöopas huolella ennen käyttöä. Säilytä käyttöopas tulevaa käyttöä varten.
- Käytä laitetta vain sille tarkoitettuun käyttötarkoitukseen. Älä käytä laitetta muuhun kuin käyttöoppaassa kuvattuun tarkoitukseen.
- Älä käytä laitetta, jos jokin sen osa on vioittunut tai viallinen. Jos laite on vioittunut tai viallinen, vaihda laite välittömästi.

Puhdistus ja huolto

Varoitus!

- Älä käytä liuottimia tai hankausaineita.
- Älä puhdista laitteen sisäpuolta.
- Älä yritä korjata laitetta. Jos laite ei toimi asianmukaisesti, vaihda se uuteen.

- Puhdista laite ulkopuolelta pehmeällä, kostealla liinalla.

Περιγραφή — Ελληνικά

Πρόσθιος πίνακας

1. Όργανο FM/AM/AUX	• Γυρίστε το όργανο FM/AM/AUX στο "FM" για να ακούσετε ραδιοφωνικούς σταθμούς FM. • Γυρίστε το όργανο FM/AM/AUX στο "AM" για να ακούσετε ραδιοφωνικούς σταθμούς AM. • Γυρίστε το όργανο FM/AM/AUX στο "AUX" για να αναπαράγετε ήχο από εξωτερικές συσκευές ήχου.
2. Όργανο έντασης	• Γυρίστε το όργανο έντασης για να αυξήσετε ή μειώσετε την ένταση.
3. Όργανο συχνότητας	• Γυρίστε το όργανο συχνότητας για τη ρύθμιση της συχνότητας.
4. Ένδειξη συχνότητας	• Η ένδειξη συχνότητας προβάλει τη συχνότητα.
5. Ηχείο	
6. Κεραία	• Εκτείνετε και ρυθμίστε την κεραία για να βελτιώσετε την ισχύ σήματος.
7. Θύρα AUX IN	• Συνδέστε μια συσκευή ήχου στην υποδοχή AUX IN χρησιμοποιώντας ένα καλώδιο AUX.

Πίσω πίνακας

8. Είσοδος DC	• Συνδέστε τον προσαρμογέα ρεύματος στην είσοδο DC της συσκευής και στην υποδοχή τοίχου.
9. Θήκη μπαταριών	• Τοποθετήστε τις μπαταρίες (4x AA) στη θήκη μπαταριών.

Ασφάλεια

- Για να μειώσετε τον κίνδυνο ηλεκτροπληξίας, το προϊόν αυτό θα πρέπει να ανοιχθεί μόνο από εξουσιοδοτημένο τεχνικό όταν απαιτείται συντήρηση (σέρβις).
- Αποσυνδέστε το προϊόν από την πρίζα και άλλο εξοπλισμό αν παρουσιαστεί πρόβλημα.

- Διαβάστε το εγχειρίδιο προσεκτικά πριν από τη χρήση. Φυλάξτε το εγχειρίδιο για μελλοντική αναφορά.
- Χρησιμοποιείτε τη συσκευή μόνο για τους προοριζόμενους σκοπούς. Μη χρησιμοποιείτε τη συσκευή για διαφορετικούς σκοπούς από τους περιγραφόμενους στο εγχειρίδιο.
- Μη χρησιμοποιείτε τη συσκευή, εάν οποιοδήποτε τμήμα της έχει ζημιά ή ελάττωμα. Εάν η συσκευή έχει ζημιά ή ελάττωμα, αντικαταστήστε την αμέσως.

Καθαρισμός και συντήρηση

Προειδοποίηση!

- Μην χρησιμοποιείτε διαλύτες ή λειαντικά.
- Μην καθαρίσετε το εσωτερικό της συσκευής.
- Μην επιχειρήσετε να επισκευάσετε τη συσκευή. Εάν η συσκευή δεν λειτουργεί σωστά, αντικαταστήστε την με μια νέα.

- Καθαρίζετε το εξωτερικό της συσκευής χρησιμοποιώντας ένα μαλακό, νωπό πανί.

Opis — Polski

Przedni panel

1. Pokrętło FM/AM/AUX	• Obróć pokrętło FM/AM/AUX do pozycji „FM", aby słuchać stacji radiowych FM. • Obróć pokrętło FM/AM/AUX do pozycji „AM", aby słuchać stacji radiowych AM. • Obróć pokrętło FM/AM/AUX do pozycji „AUX", aby odtwarzać dźwięk z zewnętrznych urządzeń audio.
2. Regulacja głośności	• Obróć pokrętło głośności, aby zwiększyć lub zmniejszyć głośność.
3. Pokrętło częstotliwości	• Obróć pokrętło częstotliwości, aby ustawić częstotliwość.
4. Wskaźnik częstotliwości	• Wskaźnik częstotliwości pokazuje częstotliwość.
5. Głośnik	
6. Antena	• Wyciągnij i wyreguluj antenę, aby poprawić siłę sygnału.
7. Port AUX IN	• Podłącz urządzenie audio do portu AUX IN za pomocą kabla AUX.

Tylny panel

8. Wejście DC	• Podłącz zasilacz do wejścia DC urządzenia i do gniazda ściennego.
9. Gniazdo baterii	• Włóż baterie (4x AA) do gniazda baterii.

Bezpieczeństwo

- W celu zmniejszenia ryzyka porażenia prądem elektrycznym, niniejsze urządzenie powinno być otwierane wyłącznie przez osobę z odpowiednimi uprawnieniami, kiedy wymagane jest przeprowadzenie przeglądu.
- W przypadku wystąpienia problemu odłączyć urządzenie od sieci i innego sprzętu.

- Przed rozpoczęciem korzystania z urządzenia należy dokładnie przeczytać instrukcję. Zachowaj instrukcję do wykorzystania w przyszłości.
- Urządzenie powinno być używane zgodnie ze swoim przeznaczeniem. Nie należy używać urządzenia w celach innych niż określono w instrukcji.
- Nie wolno korzystać z urządzenia, jeśli jakakolwiek część jest uszkodzona lub wadliwa. Jeśli urządzenie jest uszkodzone lub wadliwe, należy niezwłocznie wymienić urządzenie.

Czyszczenie i konserwacja

Ostrzeżenie!

- Nie używać do czyszczenia rozpuszczalników ani materiałów ściernych.
- Nie czyścić wewnętrznej strony urządzenia.
- Nie podejmować prób naprawy urządzenia. Jeśli urządzenie nie działa poprawnie, należy wymienić je na nowe urządzenie.

- Zewnętrzną stronę urządzenia czyścić miękką, wilgotną szmatką.

Popis — Čeština

Přední panel

1. Volič FM/AM/AUX	• Otočením voliče FM/AM/AUX do polohy „FM" můžete poslouchat rozhlasové stanice FM. • Otočením voliče FM/AM/AUX do polohy „AM" můžete poslouchat rozhlasové stanice AM. • Otočením knoflíku FM/AM/AUX do polohy „AUX" můžete přehrávat audio z externích audio zařízení.
2. Kolečko hlasitosti	• Otočením knoflíku hlasitosti zvýšíte nebo snížíte hlasitost.
3. Volič frekvence	• Otočením voliče frekvence nastavíte frekvenci.
4. Ukazatel frekvence	• Ukazatel frekvence ukazuje frekvenci.
5. Reproduktor	
6. Anténa	• Pro zlepšení síly signálu vytáhněte a upravte anténu.
7. Port AUX IN	• Audio zařízení připojte k portu AUX IN pomocí kabelu AUX.

Zadní panel

8. Vstup DC	• Napájecí adaptér připojte k DC vstupu zařízení a do síťové zásuvky.
9. Prostor pro baterie	• Do prostoru pro baterie vložte baterie (4x AA).

Bezpečnost

- Abyste snížili riziko úrazu elektrickým proudem, měl by být v případě potřeby tento výrobek otevřen pouze autorizovaným technikem.
- Dojde-li k závadě, odpojte výrobek ze sítě a od jiných zařízení.

- Před použitím si pozorně přečtěte příručku. Příručku uschovejte pro pozdější použití.
- Zařízení používejte pouze k jeho zamýšleným účelům. Nepoužívejte zařízení k jiným účelům, než je popsáno v příručce.
- Nepoužívejte zařízení, pokud je jakákoli část poškozená nebo vadná. Pokud je zařízení poškozené nebo vadné, okamžitě jej vyměňte.

Čištění a údržba

Upozornění!

- Nepoužívejte čisticí rozpouštědla ani abrazivní čisticí prostředky.
- Nečistěte vnitřek zařízení.
- Nepokoušejte se zařízení opravovat. Pokud zařízení nepracuje správně, vyměňte jej za nové zařízení.

- Venek zařízení očistěte měkkým, suchým hadříkem.

Leírás — Magyar

Előlap

1. FM/AM/AUX tárcsa	• FM rádióállomások hallgatásához forgassa az FM/AM/AUX tárcsát „FM" állásba. • AM rádióállomások hallgatásához forgassa az FM/AM/AUX tárcsát „AM" állásba. • Külső audió-eszközökről való hanglejátszáshoz forgassa a FM/AM/AUX tárcsát „AUX" állásba.
2. Hangerő tárcsa	• A hangerőszabályozó forgatásával növelheti vagy csökkentheti a hangerőt.
3. Frekvencia tárcsa	• Forgassa el a frekvencia tárcsát a frekvencia beállításához.
4. Frekvencia kijelző	• A frekvencia kijelző a frekvenciát mutatja.
5. Hangszóró	
6. Antenna	• A jelerősség javítása érdekében húzza ki, és állítsa be az antennát.
7. AUX IN bemenet	• AUX kábel segítségével csatlakoztasson egy audióeszközt az AUX IN bemenethez.

Hátlap

8. DC bemenet	• Csatlakoztassa a tápadapter egyik végét a készülék DC-bemenetéhez, a másik végét pedig az elektromos fali aljzathoz.
9. Elemtartó	• Tegye be az elemeket (4x AA) az elemtartóba.

Biztonság

- Az áramütés veszélyének csökkentése érdekében ezt a terméket kizárólag a márkaszerviz képviselője nyithatja fel.
- Hiba esetén húzza ki a termék csatlakozóját a konnektorból, és kösse le más berendezésekről.

- A használat előtt figyelmesen olvassa el a kézikönyvet. Tegye el a kézikönyvet, hogy szükség esetén belenézhessen.
- Csak rendeltetése szerint használja a készüléket. Ne használja a készüléket a kézikönyvben feltüntetettől eltérő célra.
- Ne használja a készüléket, ha valamely része sérült vagy meghibásodott. A sérült vagy meghibásodott készüléket azonnal javíttassa meg, vagy cseréltesse ki.

Tisztítás és karbantartás

Figyelmeztetés!

- Tisztító- és súrolószerek használatát mellőzze.
- Ne tisztítsa a készülék belsejét.
- Ne próbálja megjavítani a készüléket. Ha a készülék nem működik megfelelően, cserélje le egy új készülékre.

- Törölje át a készülék külső felületeit egy puha, nedves törlőkendővel.

Descrierea — Română

Panou principal

1. Disc FM/AM/AUX	• Rotiţi discul FM/AM/AUX pe „FM" pentru a asculta posturi de radio FM. • Rotiţi discul FM/AM/AUX pe „AM" pentru a asculta posturi de radio AM. • Rotiţi discul FM/AM/AUX pe „AUX" pentru a reda semnal audio din dispozitive audio externe.
2. Disc de volum	• Rotiţi discul de volum pentru a creşte sau reduce volumul.
3. Disc frecvenţă	• Rotiţi discul de control al frecvenţei pentru a seta frecvenţa.
4. Indicator frecvenţă	• Indicatorul de frecvenţă indică frecvenţa.
5. Difuzor	
6. Antenă	• Extindeţi şi ajustaţi antena pentru a îmbunătăţi puterea semnalului.
7. Port AUX IN	• Conectaţi un dispozitiv audio la portul AUX IN cu un cablu AUX.

Panou posterior

8. Intrare CC	• Conectaţi adaptorul de alimentare la intrarea CC a dispozitivului şi la priza de perete.
9. Compartiment baterii	• Introduceţi bateriile (4x AA) în compartimentul pentru baterii.

Siguranţă

- Pentru a se reduce pericolul de electrocutare, acest produs va fi desfăcut numai de către un tehnician avizat, când este necesară depanarea.
- Deconectaţi produsul de la priza de reţea sau alte echipamente în cazul apariţiei unei probleme.

- Citiţi manualul cu atenţie înainte de utilizare. Păstraţi manualul pentru consultări ulterioare.
- Utilizaţi dispozitivul numai în scopurile prevăzute. Nu utilizaţi dispozitivul în alte scopuri decât cele descrise în manual.
- Nu utilizaţi dispozitivul dacă are piese deteriorate sau defecte. Dacă dispozitivul este deteriorat sau defect, înlocuiţi imediat dispozitivul.

Curăţarea şi întreţinerea

Avertisment!

- Nu folosiţi solvenţi sau agenţi de curăţare abrazivi.
- Nu curăţaţi interiorul dispozitivului.
- Nu încercaţi să reparaţi dispozitivul. Dacă dispozitivul nu funcţionează corect, înlocuiţi-l cu unul nou.

- Curăţaţi exteriorul dispozitivul cu o cârpă umedă şi moale.

Описание — Русский

Передняя панель

1. Переключатель FM/AM/AUX	• Установите переключатель FM/AM/AUX в положение «FM» для прослушивания FM-радиостанций. • Установите переключатель FM/AM/AUX в положение «AM» для прослушивания AM-радиостанций. • Установите переключатель FM/AM/AUX в положение «AUX» для воспроизведения аудио с внешних устройств.
2. Регулятор громкости	• Поверните регулятор громкости для ее увеличения или уменьшения.
3. Регулятор частоты	• Регулятор частоты предназначен для установки необходимой частоты.
4. Индикатор частоты	• На индикаторе частоты показана текущая частота.
5. Динамик	
6. Антенна	• Для улучшения уровня сигнала необходимо выдвинуть и отрегулировать антенну.
7. Разъем AUX IN	• Подключите к разъему AUX IN аудиоустройство с помощью кабеля AUX.

Задняя панель

8. Вход постоянного тока	• Подключите провод питания к входу постоянного тока на устройстве и к электрической розетке.
9. Батарейный отсек	• Вставьте батареи (4x AA) в батарейный отсек.

Требования безопасности

- В целях предотвращения поражения электрическим током следует открывать устройство только для проведения обслуживания и только силами авторизованного персонала.
- При возникновении неполадок отключите устройство от сети и другого устройства.

- Перед началом работы внимательно прочитайте руководство. Сохраните руководство для будущего использования.
- Используйте устройство строго по назначению. Устройство должно использоваться только по прямому назначению в соответствии с руководством по эксплуатации.
- Запрещается использовать устройство с поврежденными или неисправными компонентами. Немедленно замените поврежденное или неисправное устройство.

Очистка и обслуживание

Предупреждение!

- Не производите очистку растворителями или абразивами.
- Не выполняйте очистку внутренних поверхностей устройства.
- Не пытайтесь самостоятельно ремонтировать устройство. Неправильно работающее устройство следует заменить новым.

- Очистите корпус устройства при помощи мягкой влажной ткани.

Açıklama — Türkçe

Ön panel

1. FM/AM/AUX kadranı	• FM radyo istasyonlarını dinlemek için FM/AM/AUX kadranını "FM"'e çevirin. • AM radyo istasyonlarını dinlemek için FM/AM/AUX kadranını "AM"'e çevirin. • Harici ses cihazlarından sesleri oynatmak için FM/AM/AUX kadranını "AUX"'e çevirin.
2. Ses düzeyi kadranı	• Sesi arttırmak veya azaltmak için ses kadranını çevirin.
3. Frekans kadranı	• Frekans kadranını frekans ayarlamak için çevirin.
4. Frekans göstergesi	• Frekans göstergesi, frekansı gösterir.
5. Hoparlör	
6. Anten	• Sinyal gücünü artırmak için anteni uzatın ve ayarlayın.
7. AUX IN portu	• AUX kablosunu kullanarak ses cihazını AUX IN portunu bağlayın.

Arka panel

8. DC girişi	• Güç adaptörünü, cihazın DC girişine ve duvar prizine takın.
9. Pil bölmesi	• Pilleri (4x AA), pil bölmesine takın.

Güvenlik

- Elektrik çarpma riskini azaltmak için servis gerekli olduğunda bu ürün sadece yetkili bir teknisyen tarafından açılmalıdır.
- Bir sorun meydana geldiğinde ürünün elektrikle ve diğer aygıtlarla olan bağlantısını kesin.

- Kullanmadan önce kılavuzu dikkatli bir şekilde okuyun. Kılavuzu daha sonra başvurmak için saklayın.
- Cihazı sadece tasarlanan amacı için kullanın. Cihazı kılavuzda açıklanan amaçların dışındaki amaçlar için kullanmayın.
- Herhangi bir parçası hasarlı veya kusurlu ise cihazı kullanmayın. Cihaz hasarlı veya kusurlu ise cihazı derhal değiştirin.

Temizlik ve bakım

Uyarı!

- Temizlik solventleri veya aşındırıcılar kullanmayın.
- Cihazın içini temizlemeyin.
- Cihazı onarmaya çalışmayın. Cihaz doğru şekilde çalışmıyorsa, yeni bir cihazla değiştirin.

- Cihazın dış tarafını yumuşak, nemli bir bezle silin.